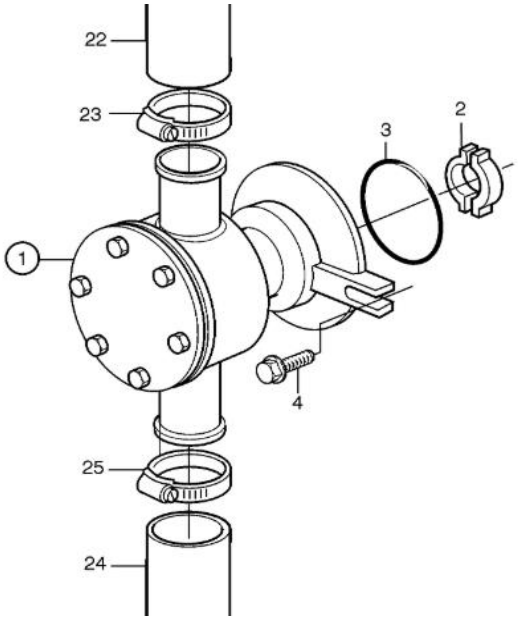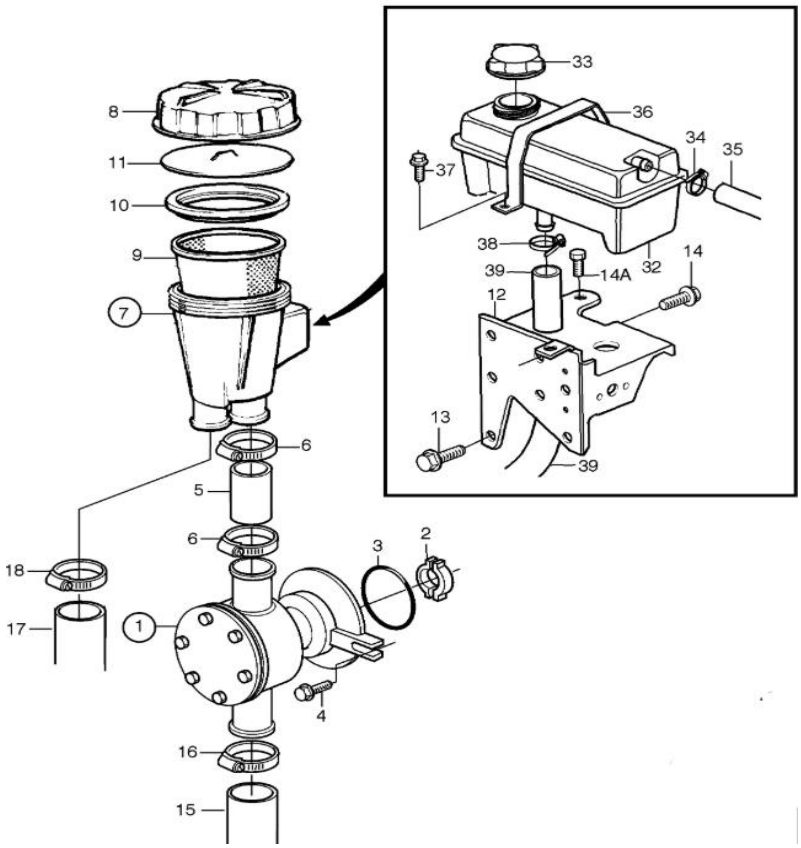Différent montage Pompe VOLVO 3583115 / 3583095
Ancienne référence / 860629 / 3581558